Проектная документация

Перв. примен.

Справ. №

Подп. и дата

Инв. № дубл.

Взам. инв. №

Подп. и дата

Инв. № подл.

ГРАНТ

8-800-101-53-25

zakaz@grant-reklama.ru

Содержание проекта:

1. Общие сведения об объекте культурного наследия
2. Технические характеристики информационной надписи и обозначения
3. Эскизное предложение информационной надписи и обозначения
4. Карта-схема предполагаемого места установки информационной надписи
5. Фотофиксация ОКН с визуализацией размещения информационной надписи
6. Чертеж пластины
7. Описание метода крепления информационной надписи и обозначения
8. Расчет нагрузок
9. Выводы

Образец проекта установки и содержания информационной надписи и обозначения на объекте культурного наследия

- Расчеты ветровых и снеговых нагрузок - Чертежи конструкции - Ведомость материалов - СРО - Экспертиза

https://www.grant-reklama.ru

Изм.	Лист	№ докум.	Подп.	Дата
Разраб.				
Пров.				
Т.контр.				
Н.контр.				
Утв.				

Лит.	Масса	Масштаб
Лист	Листов	

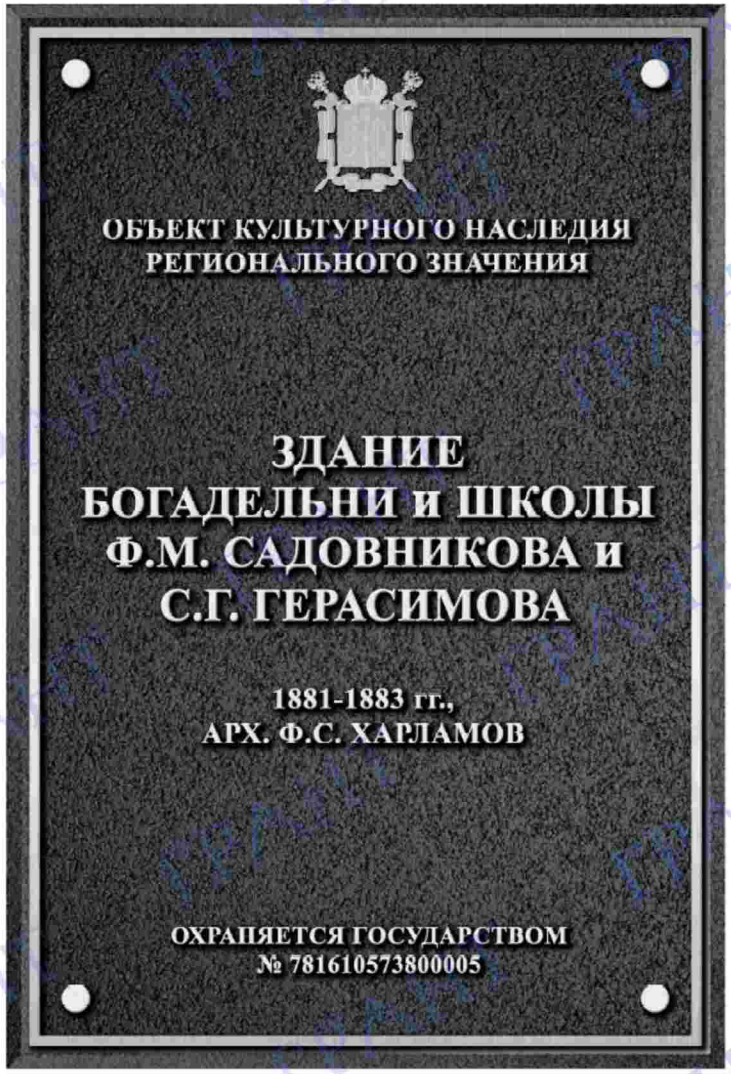

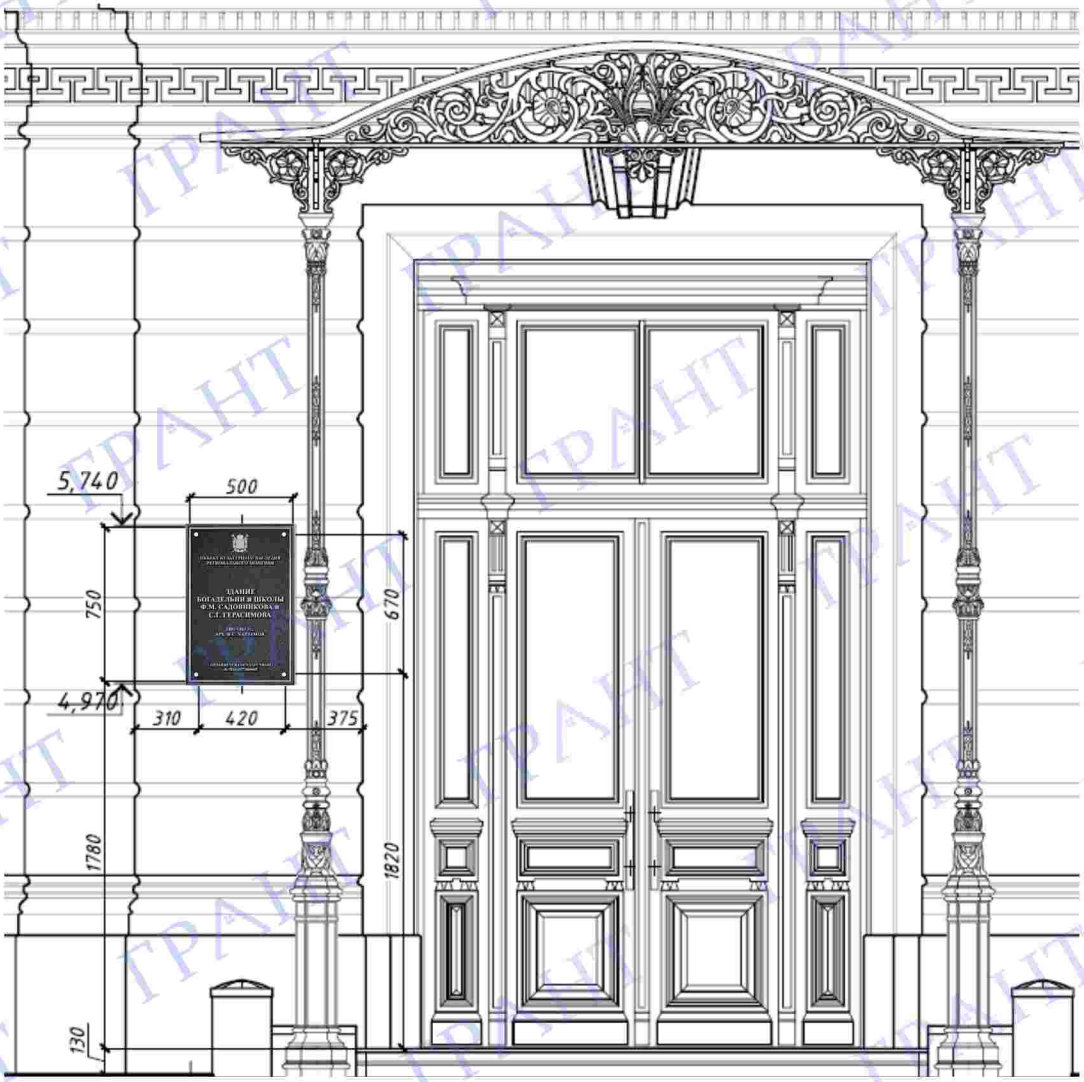

Образец проекта				Масш.
Разработал	Большаков А.А.		ГРАНТ	Лист
Проверил	Кирилин Д.А.			

ГРАНТ



Образец проекта				Масш.
Разработал	Большаков А.А.		ГРАНТ	Лист
Проверил	Кирилин Д.А.			

ГРАНТ

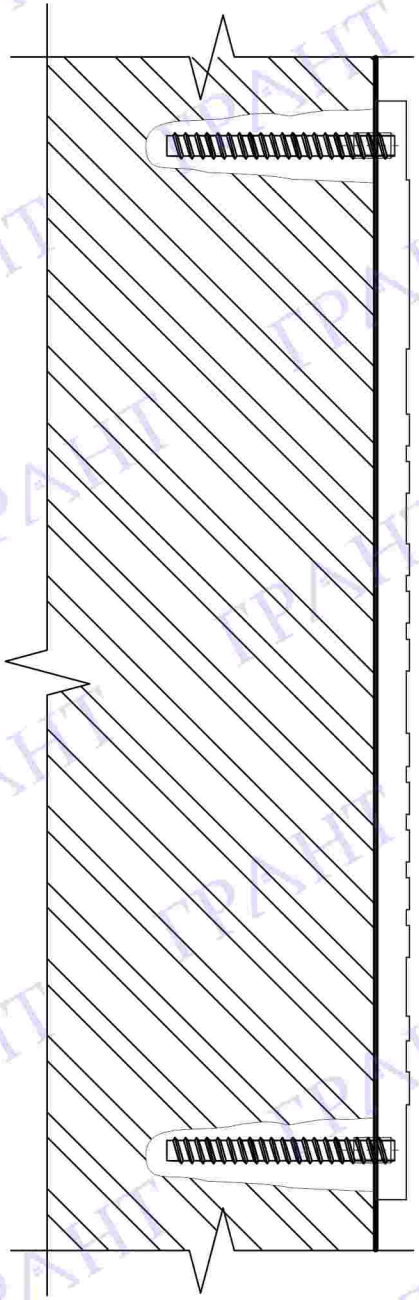

ОБЪЕКТ КУЛЬТУРНОГО НАСЛЕДИЯ
ФЕДЕРАЛЬНОГО ЗНАЧЕНИЯ

ОБРАЗЕЦ ГОРОДСКОЙ ЗАСТРОЙКИ
XVII-XIX ВВ.

ЖИЛОЙ ДОМ
XIX В.

РЕГИСТРАЦИОННЫЙ №771410284420046
ОХРАНЯЕТСЯ ГОСУДАРСТВОМ

Образец проекта				Масш.
Разработал	Большаков А.А.		ГРАНТ	Лист
Проверил	Кирилин Д.А.			

ГРАНТ

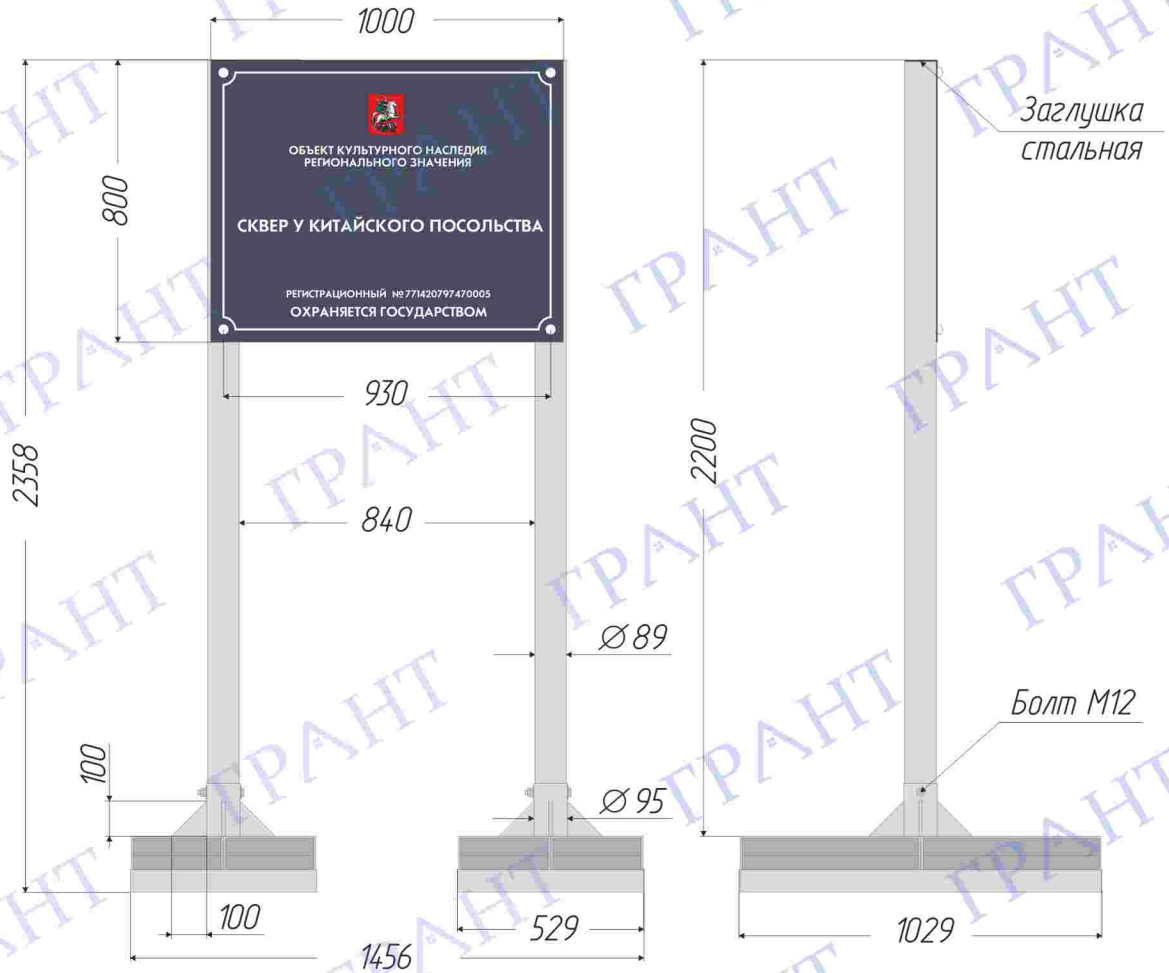



Образец проекта				Масш.
Разработал	Большаков А.А.		ГРАНТ	Лист
Проверил	Кирилин Д.А.			

ОБЪЕКТ КУЛЬТУРНОГО НАСЛЕДИЯ
ФЕДЕРАЛЬНОГО ЗНАЧЕНИЯ

ПАМЯТНИК ЮРИЮ ДОЛГОРУКОМУ

СК. С.М.ОРЛОВ,
АРХ. В.С.АНДРЕЕВ, 1954 г.

РЕГИСТРАЦИОННЫЙ №7716106780400006
ОХРАНЯЕТСЯ ГОСУДАРСТВОМ



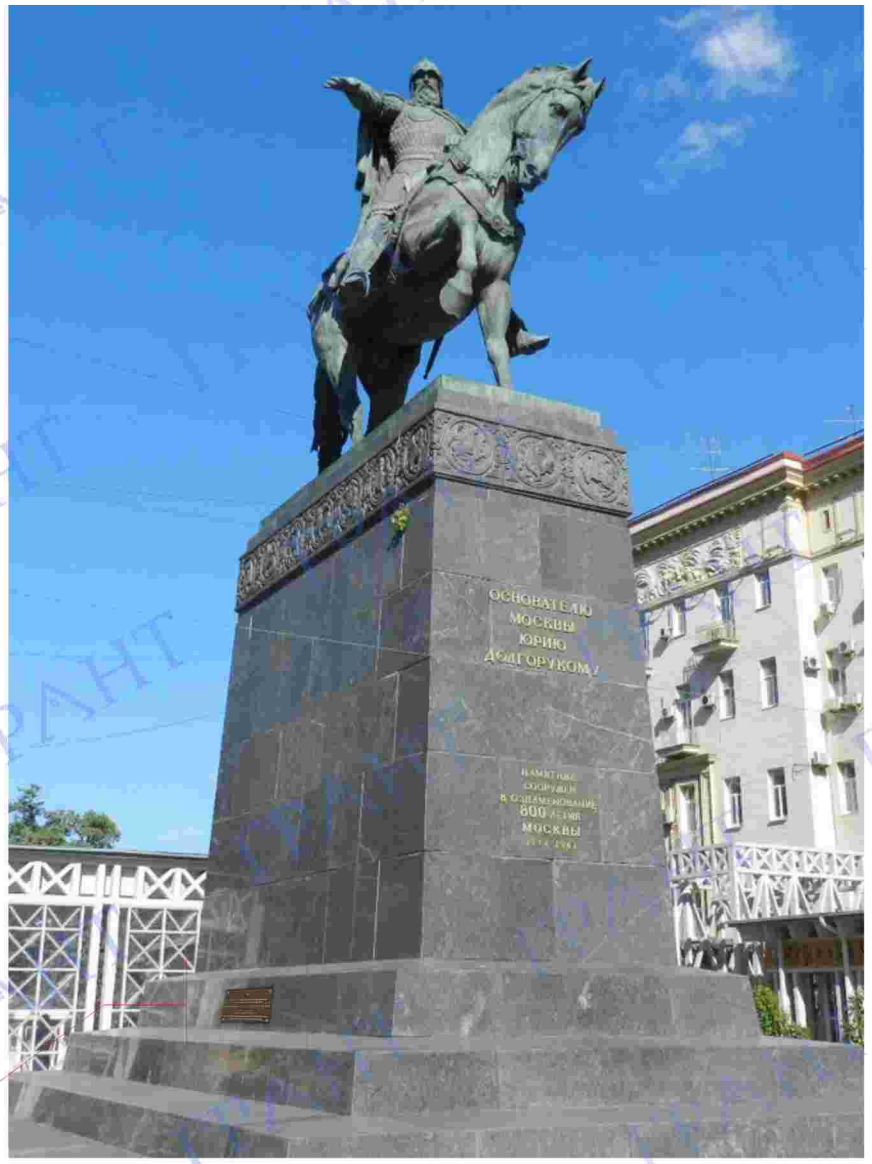

Образец проекта				Масш.
Разработал	Большаков А.А.		ГРАНТ	Лист
Проверил	Кирилин Д.А.			

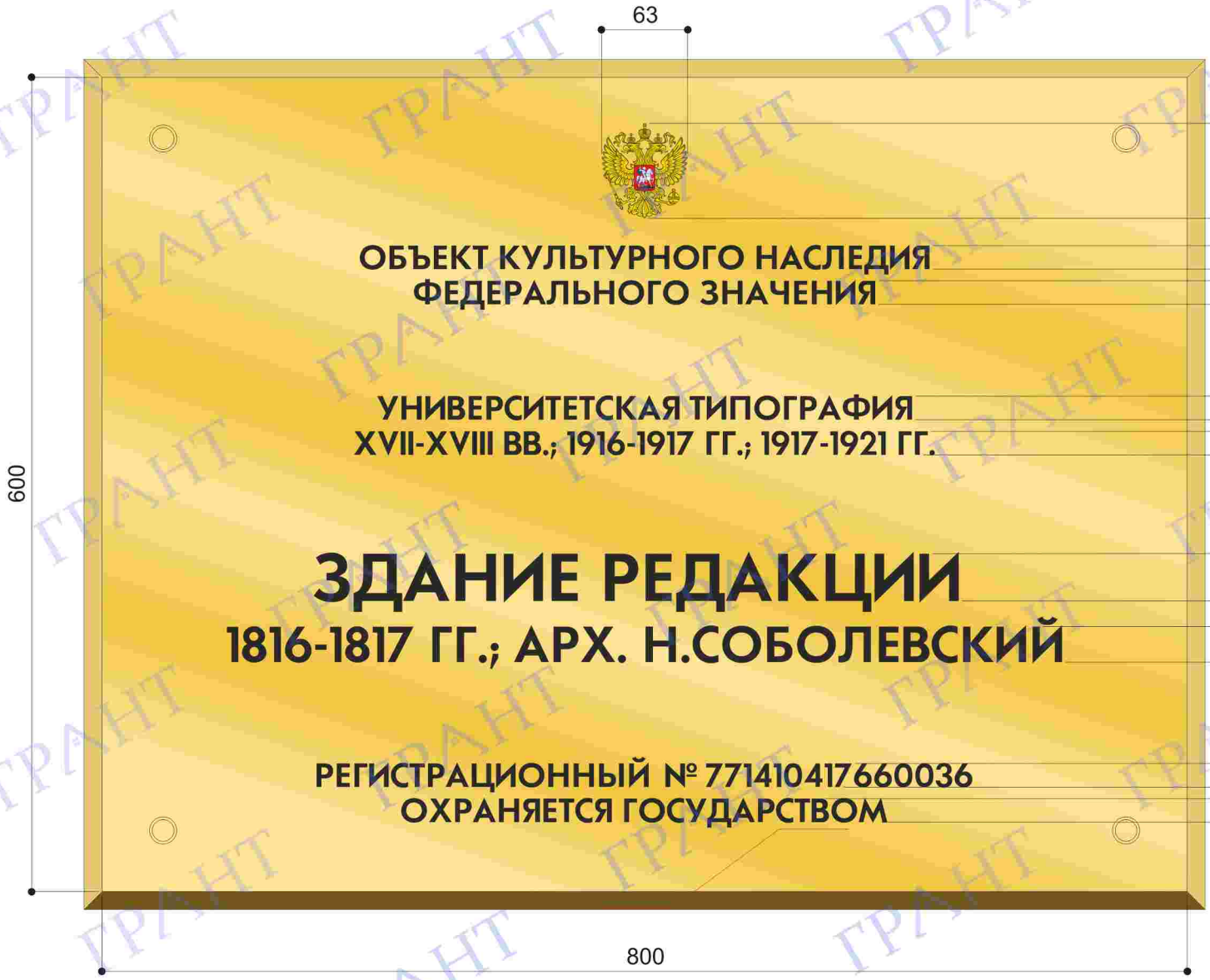

Образец проекта				Масш.
Разработал	Большаков А.А.		ГРАНТ	Лист
Проверил	Кирилин Д.А.			

ГРАНТ



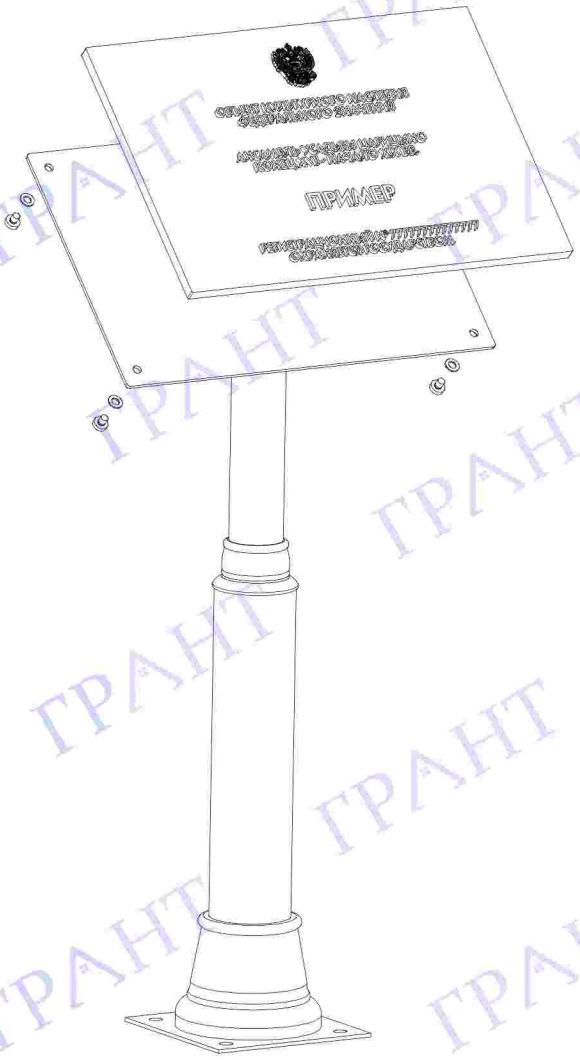

Образец проекта				Масш.
Разработал	Большаков А.А.		ГРАНТ	Лист
Проверил	Кирилин Д.А.			

ГРАНТ

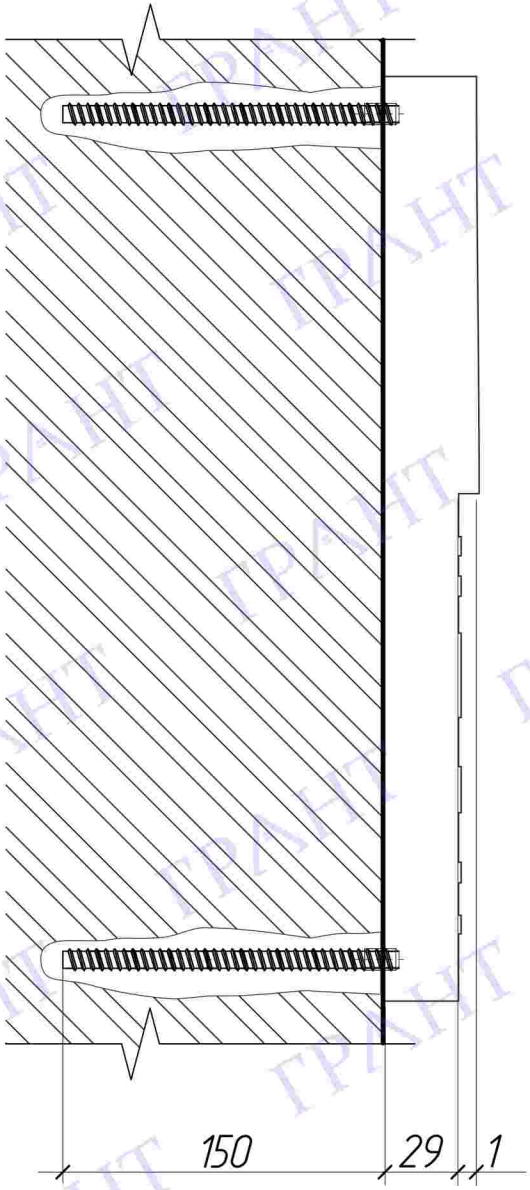

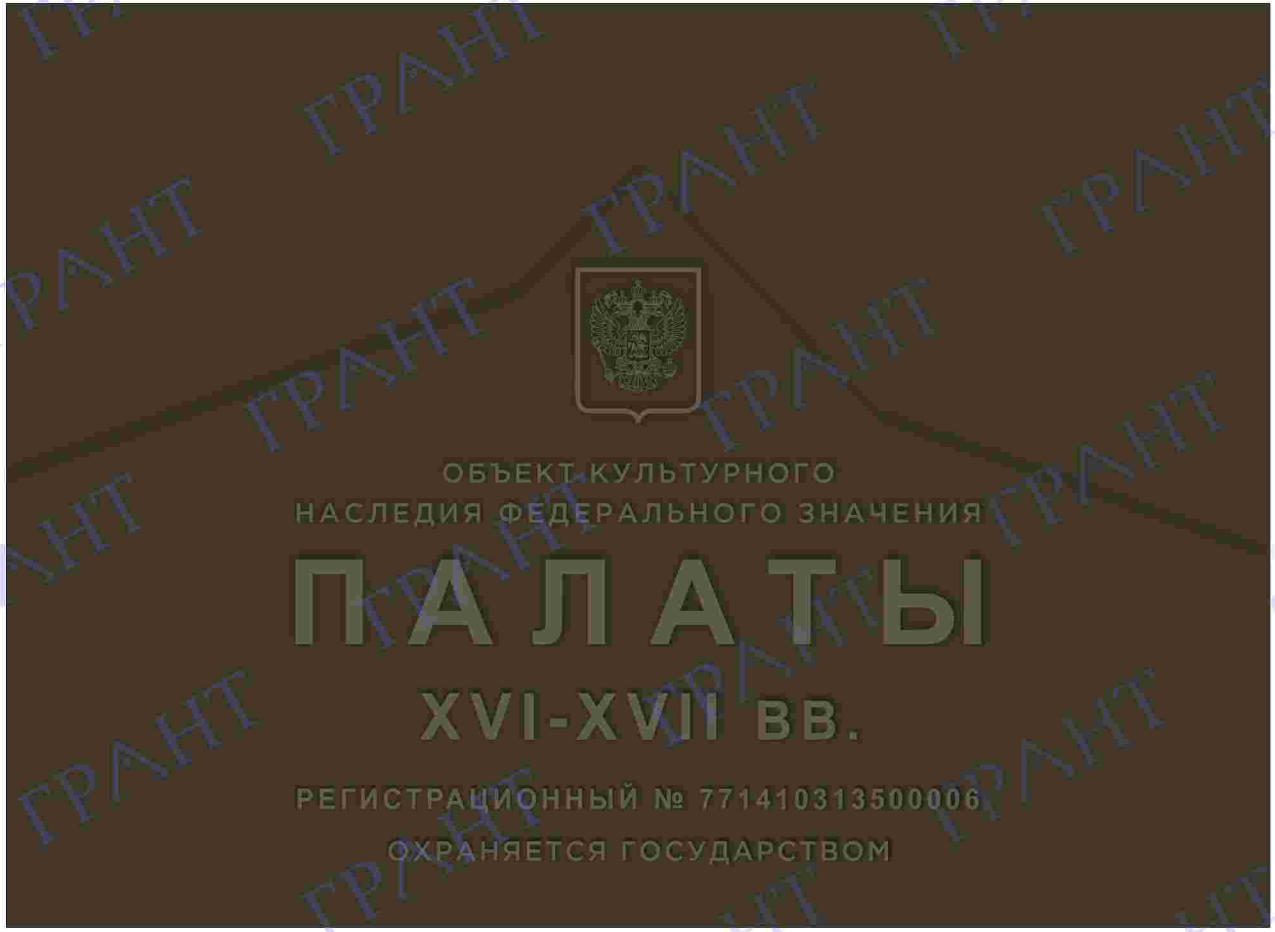

Образец проекта				Масш.
Разработал	Большаков А.А.		ГРАНТ	Лист
Проверил	Кирилин Д.А.			

ГРАНТ



Образец проекта				Масш.
Разработал	Большаков А.А.		ГРАНТ	Лист
Проверил	Кирилин Д.А.			

ГРАНТ



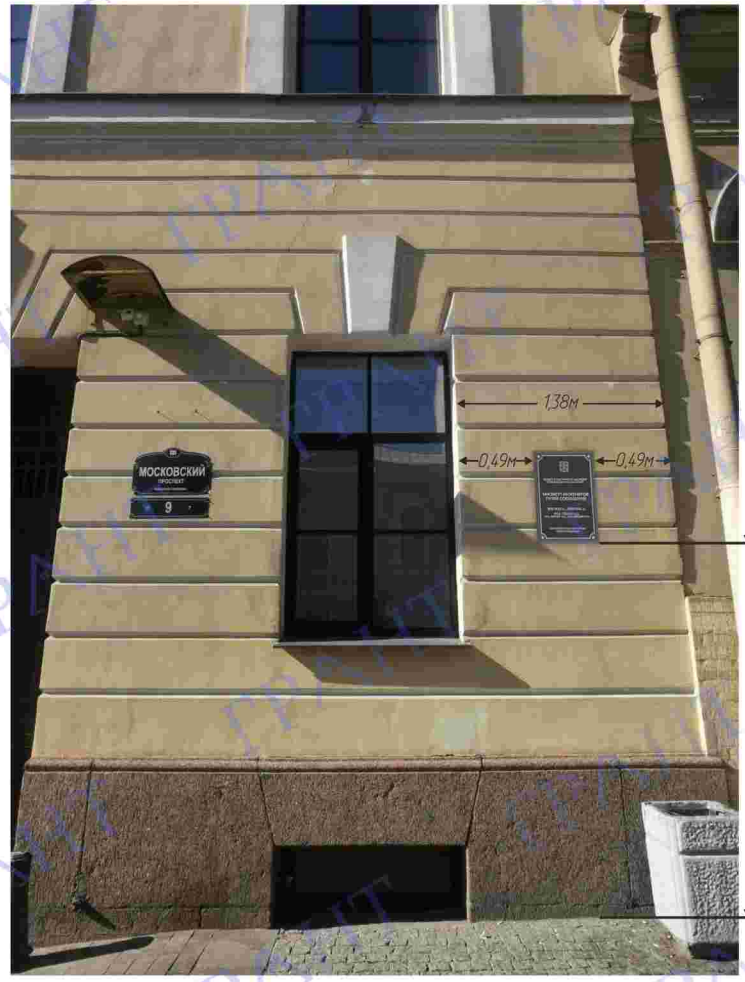

Образец проекта				Масш.
Разработал	Большаков А.А.		ГРАНТ	Лист
Проверил	Кирилин Д.А.			





Образец проекта				Масш.
Разработал	Большаков А.А.		ГРАНТ	Лист
Проверил	Кирилин Д.А.			

ГРАНТ

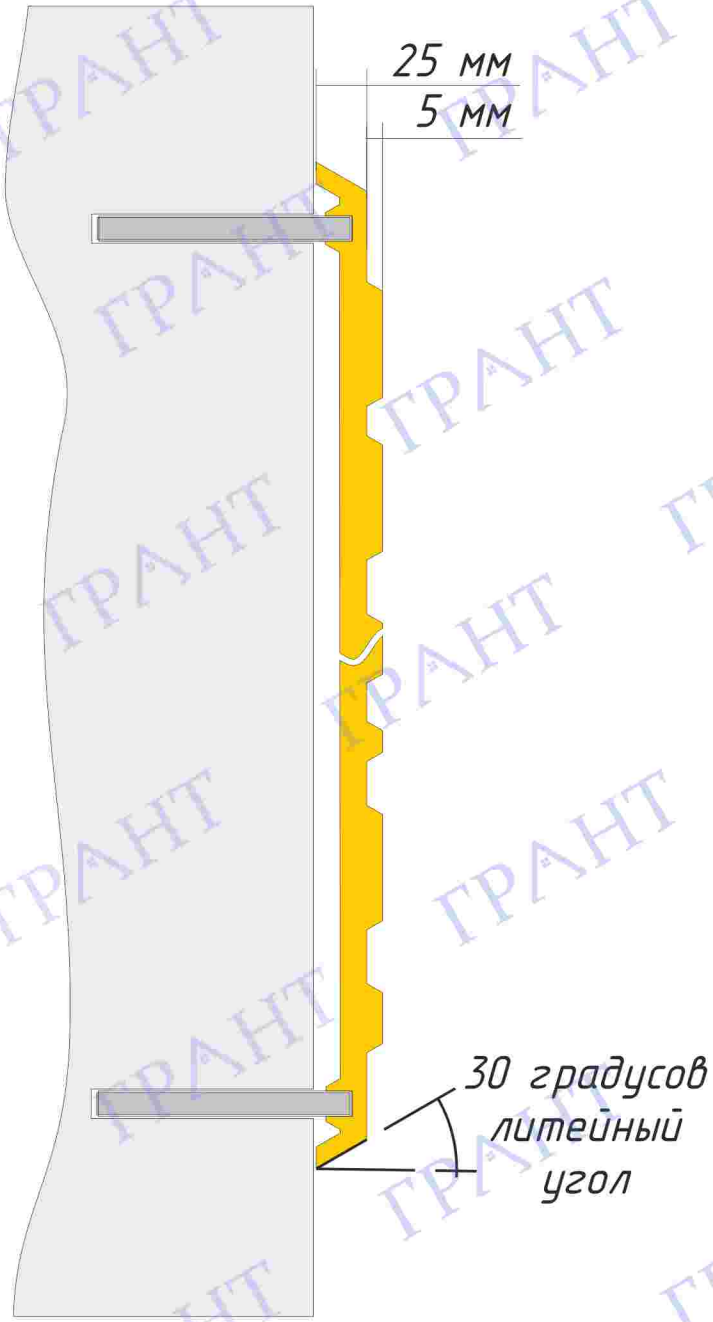

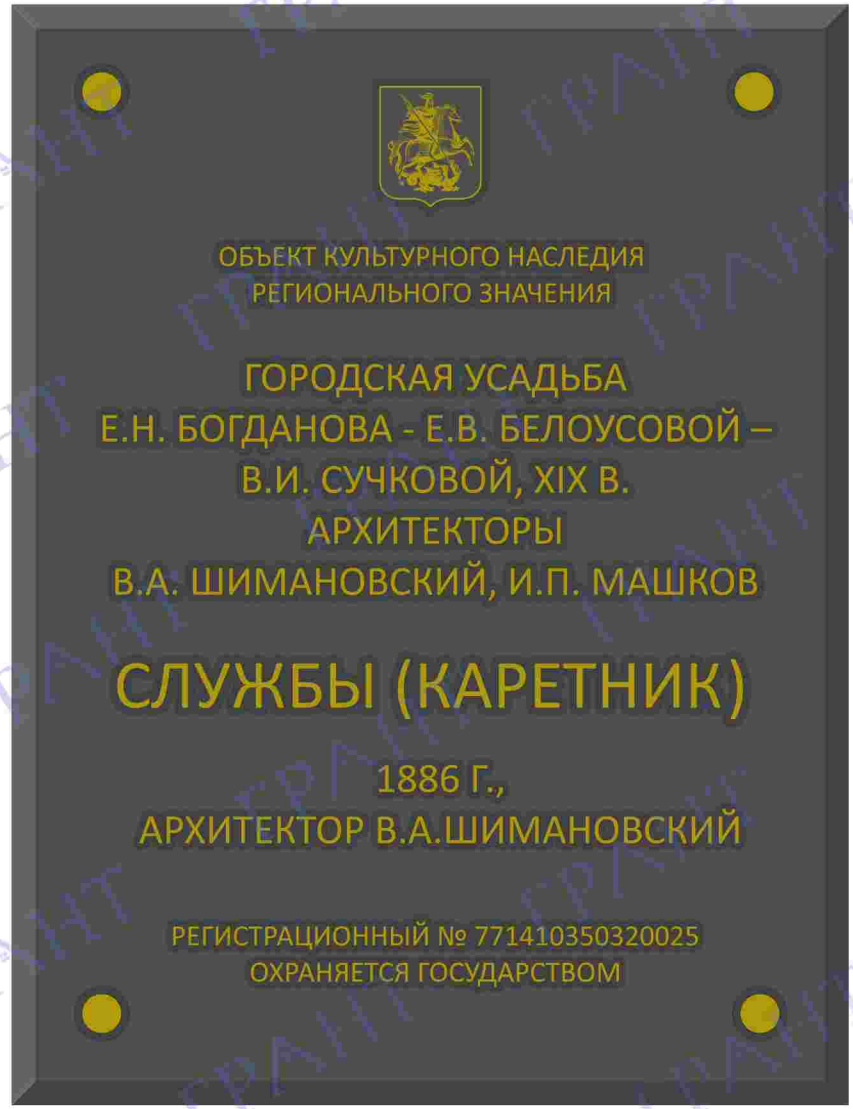

Образец проекта				Масш.
Разработал	Большаков А.А.		ГРАНТ	Лист
Проверил	Кирилин Д.А.			

ГРАНТ





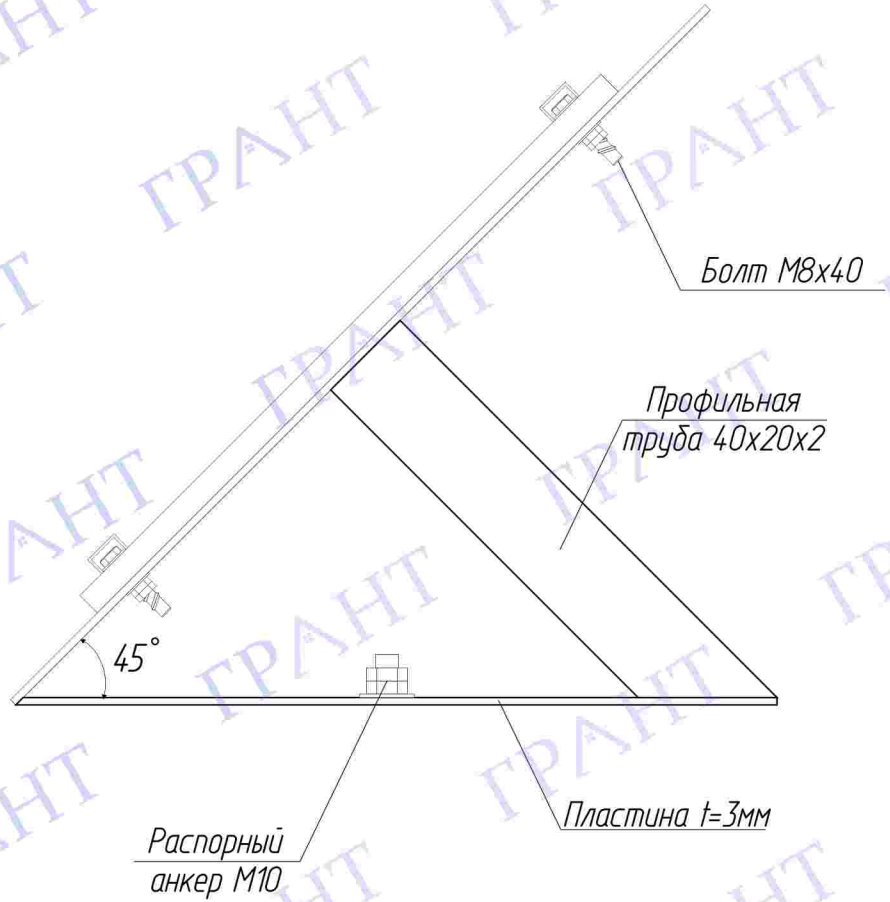

Образец проекта				Масш.
Разработал	Большаков А.А.		ГРАНТ	Лист
Проверил	Кирилин Д.А.			

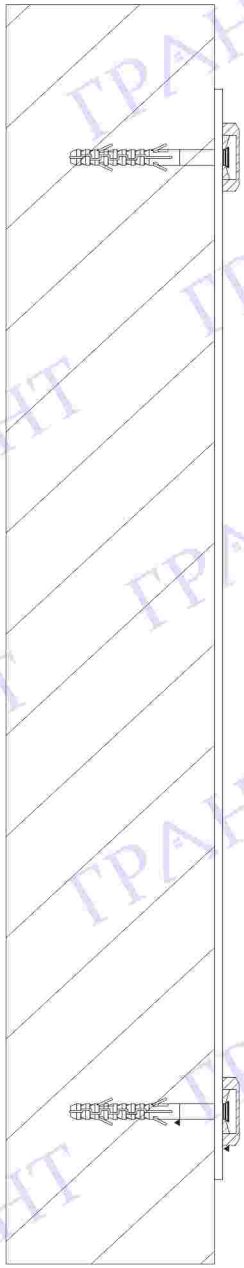



Образец проекта				Масш.
Разработал	Большаков А.А.		ГРАНТ	Лист
Проверил	Кирилин Д.А.			

ГРАНТ



53

425

64

9

28

14

14

9

9

600

Образец проекта				Масш.
Разработал	Большаков А.А.		ГРАНТ	Лист
Проверил	Кирилин Д.А.			

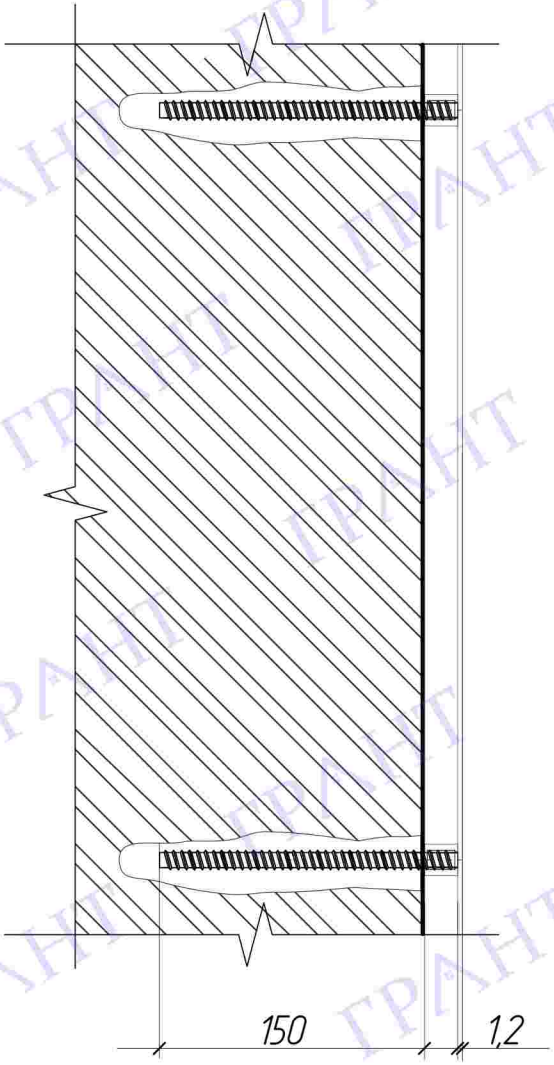

ОБЪЕКТ КУЛЬТУРНОГО НАСЛЕДИЯ
ФЕДЕРАЛЬНОГО ЗНАЧЕНИЯ

СОБОР БОГОЯВЛЕНСКОГО МОНАСТЫРЯ.
В ИНТЕРЬЕРАХ – БАРЕЛЬЕФЫ. ПАЛАТЫ
1624 Г., 1693 Г., XVII В.

ПАЛАТЫ
XVII В.

РЕГИСТРАЦИОННЫЙ № 771410976820036
ОХРАНЯЕТСЯ ГОСУДАРСТВОМ

Образец проекта				Масш.
Разработал	Большаков А.А.		ГРАНТ	Лист
Проверил	Кирилин Д.А.			

ГРАНТ

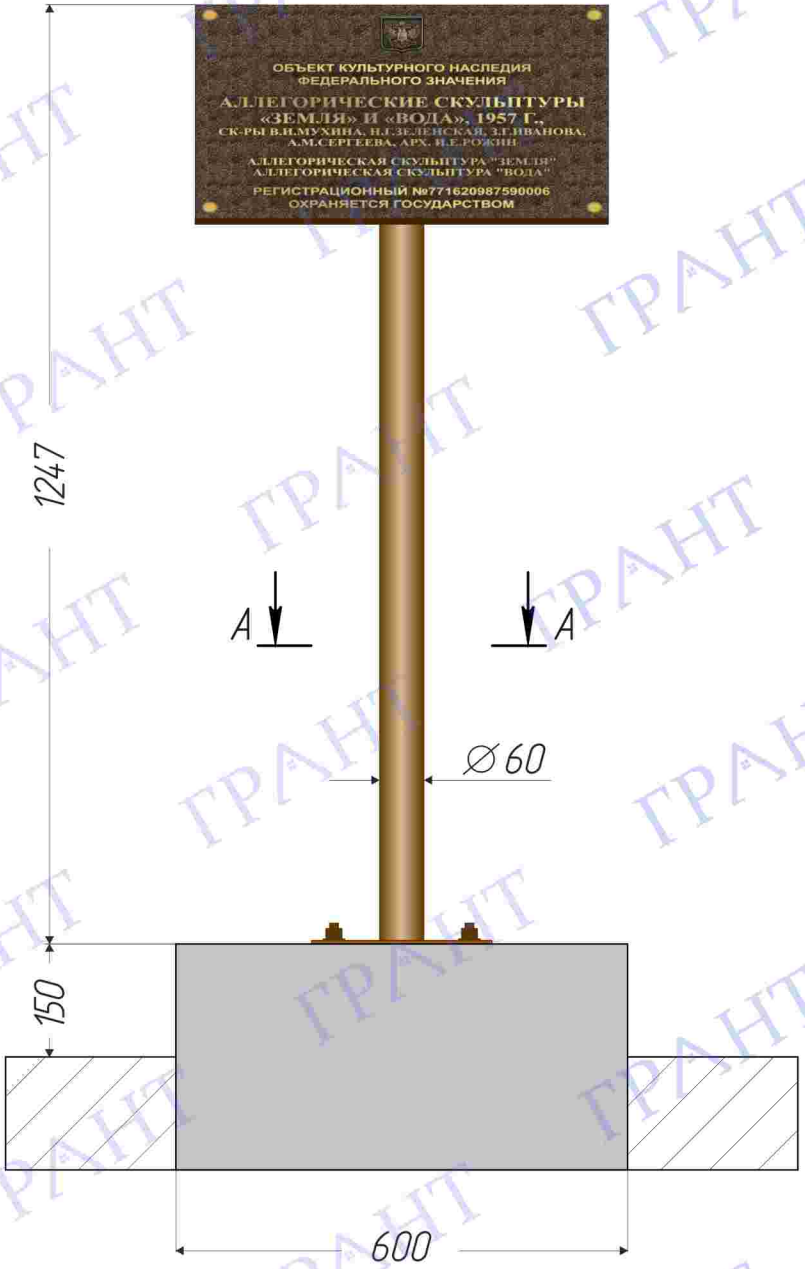

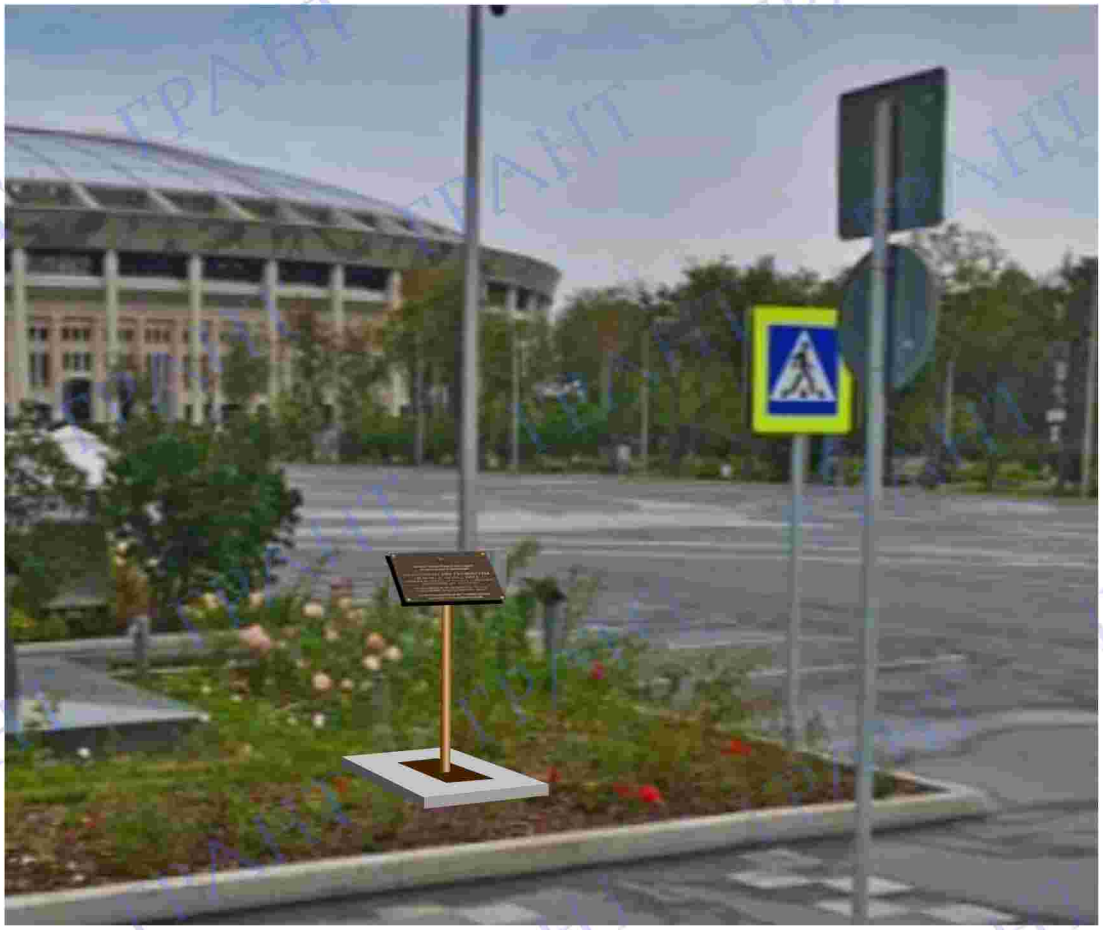

Образец проекта

Разработал	Большаков А.А.		ГРАНТ	Масш.
Проверил	Кирилин Д.А.			Лист

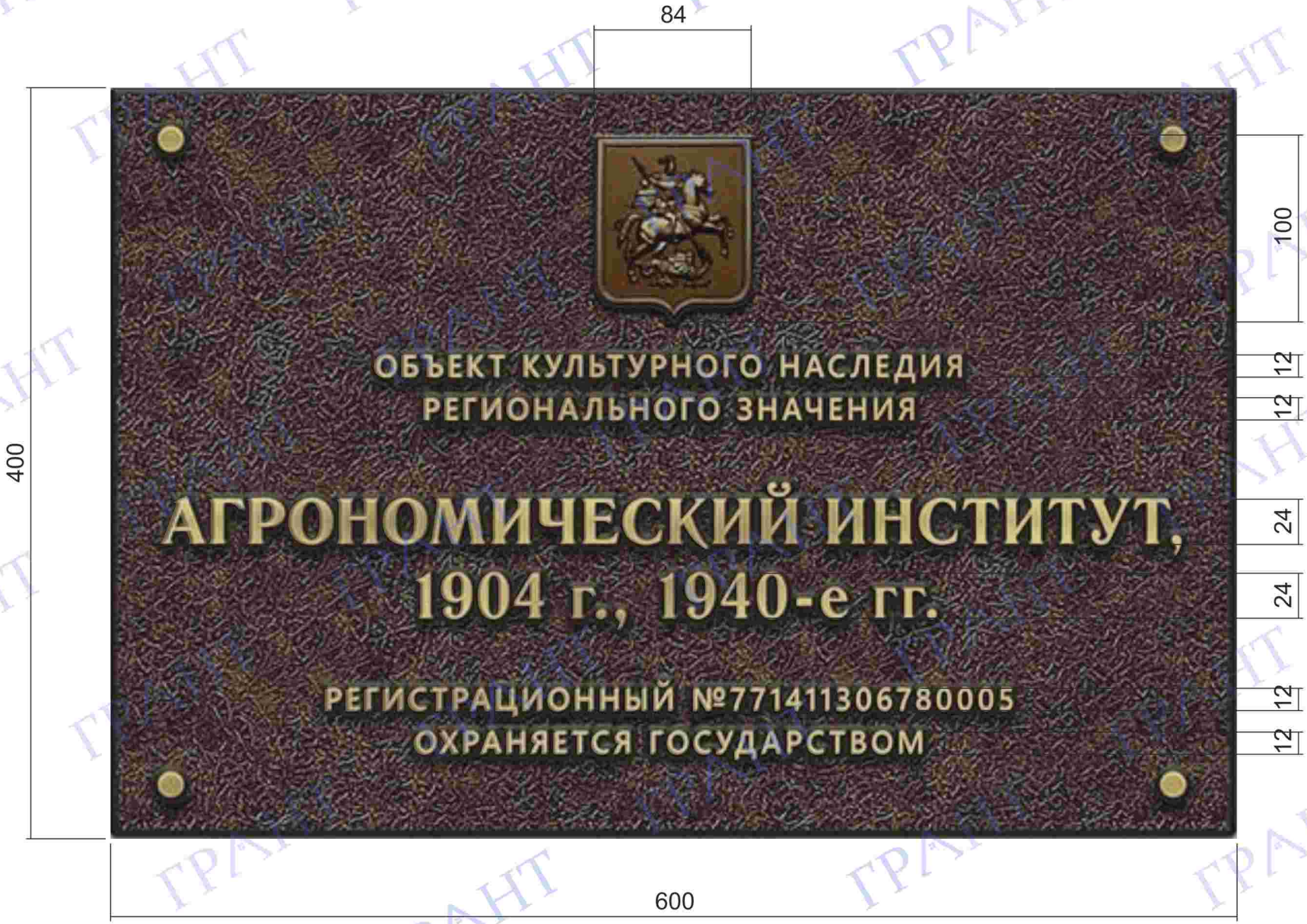

Образец проекта				Масш.
Разработал	Большаков А.А.		ГРАНТ	Лист
Проверил	Кирилин Д.А.			

ГРАНТ

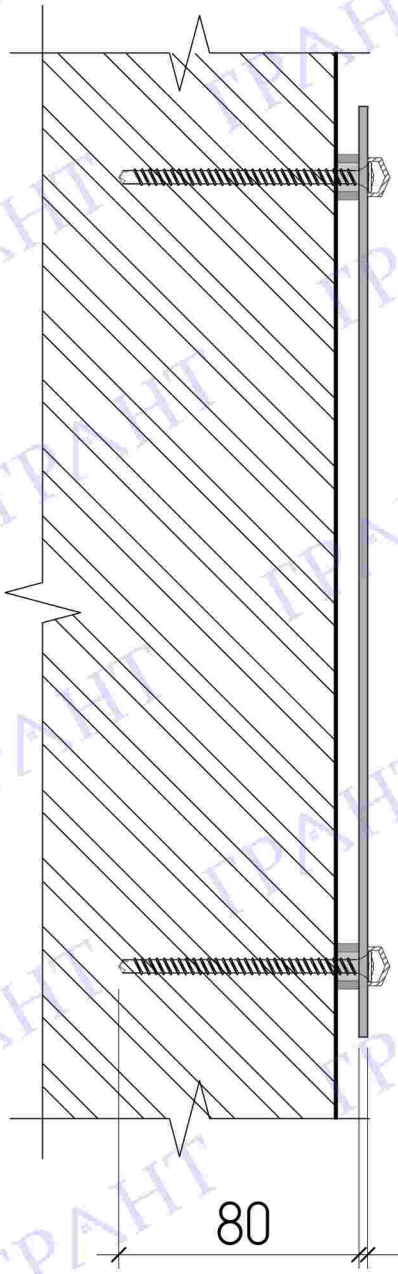

ОБЪЕКТ КУЛЬТУРНОГО НАСЛЕДИЯ
ФЕДЕРАЛЬНОГО ЗНАЧЕНИЯ

ОСОБНЯКИ, XIX - НАЧАЛО XX ВВ.

ОСОБНЯК
XIX - НАЧАЛО XX ВВ.

РЕГИСТРАЦИОННЫЙ № 7714109768100026
ОХРАНЯЕТСЯ ГОСУДАРСТВОМ

Образец проекта				Масш.
Разработал	Большаков А.А.		ГРАНТ	Лист
Проверил	Кирилин Д.А.			

ГРАНТ